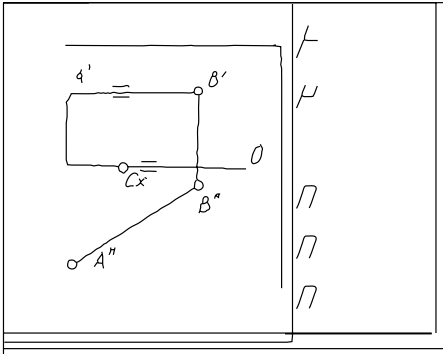

На эпюре в системе двух плоскостей проекций найти следы прямой, заданной отрезком [AB]
Показать видимость и дать характеристику положения ее в пространстве относительно плоскостей проекций Через точку С провести прямую, пересекающую заданный отрезок прямой

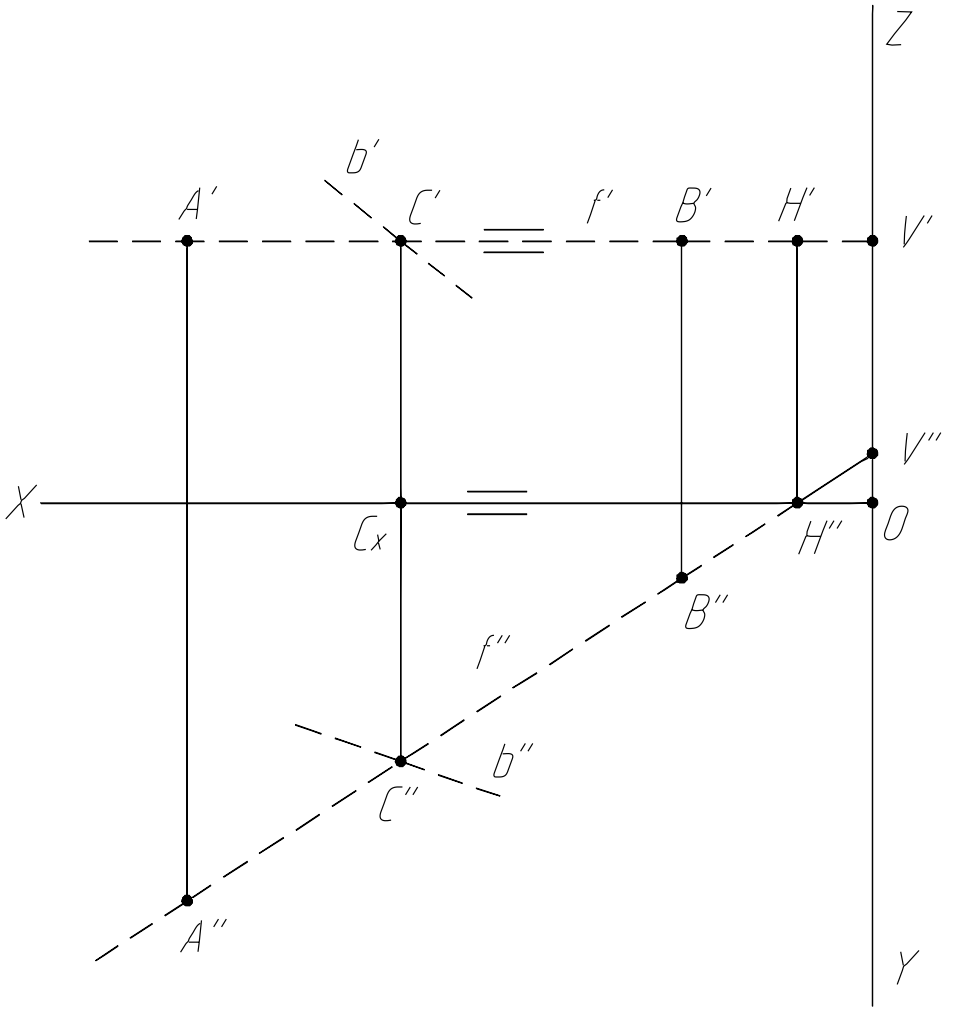

0-> ∞ III H зп π. II V в зп π. VI ∞

ВГ-115з	Пуленец Алексей Сергеевич